Regenrohrschelle mit Montagefuß
Downspout Brackets with Mounting Foot

November 2026

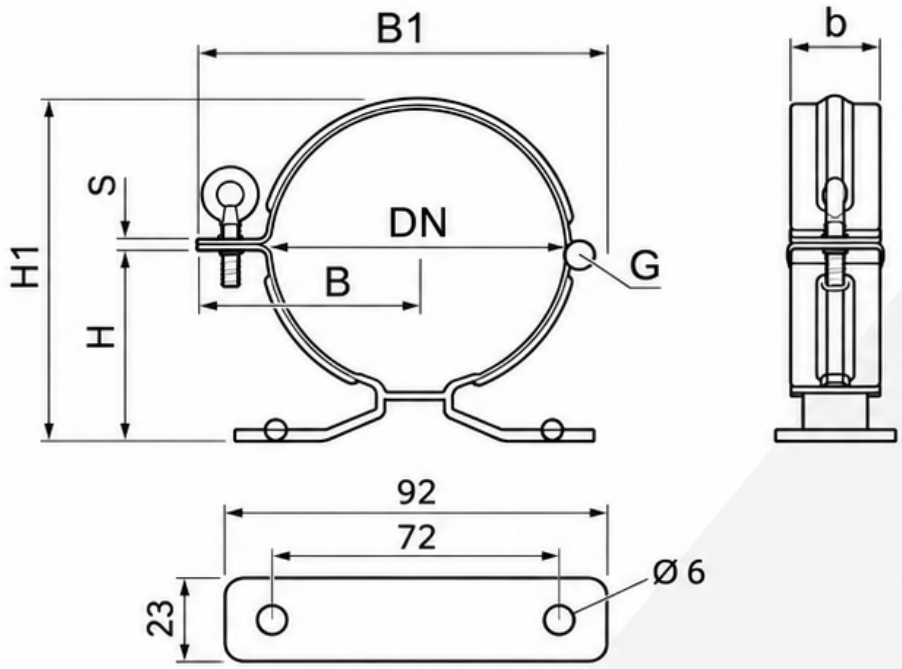

Arikel Nr. / Part-No.	Nenngröße DN / Nominal size DN	b x s	Schraube / Screw	G	B	B1	H	H1	VE / PU
Edelstahl / Stainless steel (1.4301)	[mm]	[mm]			[mm]	[mm]	[mm]	[mm]	
-	50	28 x 1,5	M6 x 20	Aluminium	51	89	50	79	25
17203	60				56	99	55	89	
17204	76				64	115	63	105	
17205	80	Toleranz / tolerance b: +0,0; 0,40 s: +0,1; -0,15	Edelstahl / stainless steel (1.4301)		66	119	65	109	
17206	87				70	126	69	116	
17207	100				76	139	75	129	
17208	120				86	159	85	149	
13219	150				101	189	100	179	